LifeFitness

MANUFACTURED BY:

Indoor Cycling Group GmbH
Happurger Str.86
90482 NUERNBERG | Germany
**info@indoorcycling.com**
**www.indoorcycling.com**
**Phone:** +49(0)911 / 54 44 50

# IC4

**MODEL NO:IC-LFIC4B1-01**

## 注意！

在開始使用本設備之前，請仔細閱讀本手冊中的安全說明和使用指南。請妥善保管本手冊以供今後隨時查閱。不當的安裝、使用和維護會導致喪失要求保修的權利。

ADDITIONAL LANGUAGES AVAILABLE FOR DOWNLOAD AT WWW.INDOORCYCLING.COM

Version 1.0 2017 IC-LFIC4B1-01 Copyright by Indoor Cycling Group GmbH 2017 | www.indoorcycling.com

# 注意

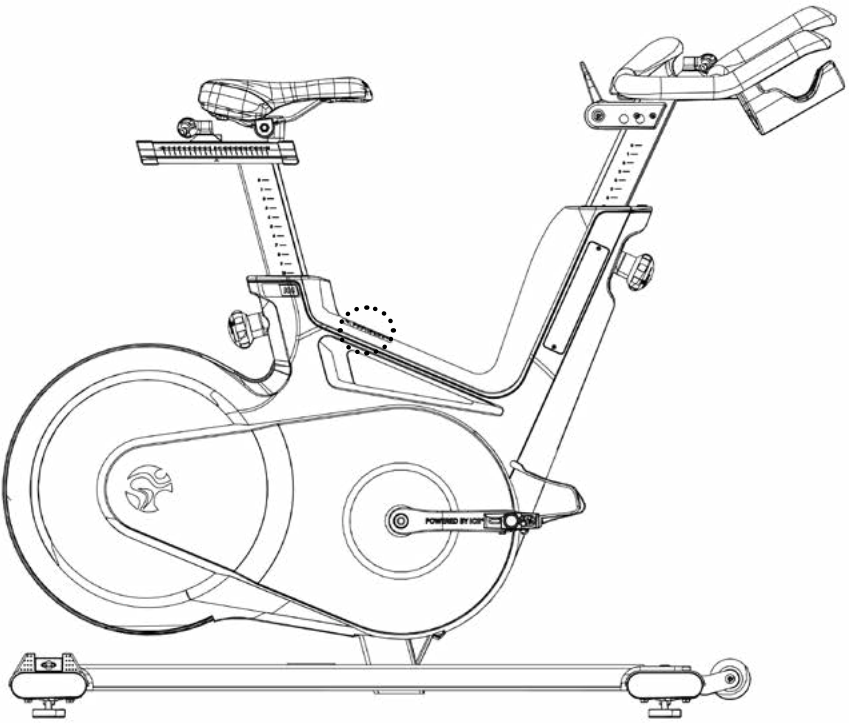

在裝配室內腳踏健身車的過程中，要將室內腳踏健身車的警告標籤更換成用使用室內腳踏健身車的國家語言書寫的警告標籤。

# 注意

EN

To download the owners manual in your language, visit the IC4 support section at: **www.teamicg.com**

DE

Um das Handbuch in Ihrer Sprache herunterzuladen, besuchen Sie bitte den IC4 Support Bereich auf unserer Webseite unter **www.teamicg.com**

FR

Pour télécharger le manuel d'utilisation dans votre langue, consultez la section Assistance IC4 sur: **www.teamicg.com**

IT

Per scaricare il manuale nella vostra lingua, visitate la sezione del supporto per IC4 su: **www.teamicg.com**

NL

Ga om de gebruiksaanwijzing in uw taal te downloaden naar het IC4 supportgedeelte onder: **www.teamicg.com**

ES

Para descargarse el manual de usuario en su idioma, por favor acceda a la sección de soporte técnico de la bici IC4 en: **www.teamicg.com**

PT

Para transferir o manual de utilizador no seu idioma, visite a secção„Suporte" da IC4 em: **www.teamicg.com**

DK

Besøg IC4 supportafsnittet **www.teamicg.com** for at downloade brugermanualen på dit sprog

FI

Lataa omistajan käsikirja omalla kielelläsi IC4-ohjeosiosta sivustolta: **www.teamicg.com**

NO

Du kan laste ned bruksanvisningen på ditt eget språk ved å gå til IC4 støttesiden på: **www.teamicg.com**

SE

Du kan hämta bruksanvisningen på ditt språk under IC4-support på **www.teamicg.com**

PL

Aby pobrać podręcznik użytkowania w swoim języku, należy wejść na zakładkę IC4 support na stronie: **www.teamicg.com**

TR

Kullanıcı kılavuzunu kendi dilinizde indirmek için **www.teamicg.com** sayfasının IC4 deste bölümünü ziyaret edebilirsiniz

CN

在IC4的客户服务网站，您可以下载各种语言的用户手册 **www.teamicg.com**

JP

オーナーズマニュアルの各言語版は、以下サイトの IC4 サポートページからダウンロードいただけます。 **www.teamicg.com**

KR

IC4 지원 센터(www.teamicg.com)에서 해당 언어 버전의 사용설명서를 다운로드할 수 있습니다.

# 目錄


重要安全說明 第5頁
導言 第6頁
裝配室內腳踏健身車 第7-11頁
安裝和設置第12頁
調整室內腳踏健身車 第13-15頁
使用室內腳踏健身車 第16-18頁
預防性維護 第19-22頁
維護工作和維護計劃 第24-24頁
備件 第25頁
保修 第26頁


技術數據：
LIFE FITNESS IC4室內腳踏健身車根據EN ISO 20957（第1和第10部分）屬於S級產品
用於有控制的環境例如體育場所或者健身場所 在教练员的指导之下使用。

| | |
|---|---|
| 室內腳踏健身車重量： | **50 KG** |
| 最大使用者重量： | **150 KG** |
| 使用人身高： | 適合身高約為**155**至**215 CM**的使用人 |
| 所需安放面積： | 大約**132 X 52 CM** |
| 最大座位和手柄高度： | 約**120 CM** |

Version 1.0 2017 IC-LFIC4B1-01 Copyright by Indoor Cycling Group GmbH 2017 | www.indoorcycling.com

# 重要安全說明

警告！
為了防止發生因使用不當而導致發生嚴重受傷，請在開始使用室內腳踏健身車之前，仔細閱讀並遵照以下重要安全說明！

1.室內腳踏健身車的所有人負責向所有使用人說明關於正確使用室內腳踏健身車的情況，只有在具備資質的教練員或者指導員對使用人作過指導之後，使用人才可以單獨使用室內腳踏健身車。

2.只有在按照本手冊裝配並檢查室內腳踏健身車之後，才可以使用室內腳踏健身車。

3.只能在室內使用室內腳踏健身車，在使用環境中要避免潮濕和灰塵。不要在室外、車庫、天井以及靠近水體例如游泳池的地方使用室內腳踏健身車。使用室內腳踏健身車的環境溫度為15°C~40°C（59°~104°F），空氣濕度最大為65%。

4.室內腳踏健身車要總是安放在穩定平整的底面上。如果是安放在鋪設有地板或者地毯的地面上，為了防止地板或地毯發生損壞，要在室內腳踏健身車下面安放適當的墊子。

5.只有在定期檢查室內腳踏健身車有無損壞以及磨損狀態的前提下，才能保證其使用安全性（例如要檢查固定點、電磁制動器、腳踏帶等等）。為了確保定期實施檢查工作，可以向具備授權的服務公司諮詢或者直接聯繫製造商。

6.根據本手冊的說明，定期實施保養維護工作。對有損壞的部件要立即予以更換，在修理工作完成之前，不得繼續使用設備。
只能使用製造商提供的原廠備件。修理工作只能由具備製造商授權的專業服務技術員實施。

7.在無成人照看的情況下，不得讓兒童接觸本設備。

8.只有在征得家長同意，並且有具備資質的教練員或者指導人的照看下，年齡不滿14周歲的兒童才可以使用室內腳踏健身車。年齡在14周歲以上者，在使用室內腳踏健身車之前，必須接受過具備資質的教練員或者指導人的指導。

9.體重超過330英磅或者150公斤者，不得使用室內腳踏健身車。

10.在使用室內腳踏健身車時，要身穿緊身運動服或者自行車運動服以及牢固的鞋子，最好是穿自行車運動鞋。如果鞋帶沒有系好，有被設備的傳動系統磁碟區入而造成受傷的危險。

11.本室內腳踏健身車沒有超越功能的飛輪。在飛輪轉動時，腳踏會一同轉動，並隨著飛輪的停止而停止。要停止轉動，只能通過使用緊急制動器的制動，或者慢慢地降低腳踏的速度而有控制地停止下來。使用設備時，要總是帶有阻力載荷以便確保腳踏運動隨時能夠得到控制。在正在使用設備訓練時，不要調節把手和座位。
不要向後蹬腳踏。

12.如果在用設備鍛煉的過程中感到不適或者眩暈，要立即停止鍛煉。如果不適感在短期內不消失，建議您向醫生尋求諮詢。

警告！
如果您身體素質不佳或者有任何殘疾，建議您向醫生諮詢，以便確定最適合您的鍛煉方法。如果鍛煉方法不當或者鍛煉過度，有造成健康嚴重受損的可能。

製造商在此特別指出，製造商僅對設備的材料缺陷和／或製造缺陷所致的損失負責，除此之外，製造商對使用人的由於使用設備所致的健康危害、受傷、財產損失或者後續損失不承擔責任。

# 導言

尊敬的客戶：

感謝您對我們的信任而選購我們製造的產品。LIFE FITNESS Indoor Cycle室內腳踏健身車是一高品質的產品，其設計符合最新的技術發展水準，因此滿足對品質和可靠性的最高標準要求。

但是，只有對設備定期進行保養維護的前提下，才可以保證其高度可靠性。遵守本手冊中講述的維護過程可以確保設備有最大的穩定性，延長設備的使用壽命，並且可使維護工作量降低到最小程度。這可以使得可長期使用設備而沒有故障。

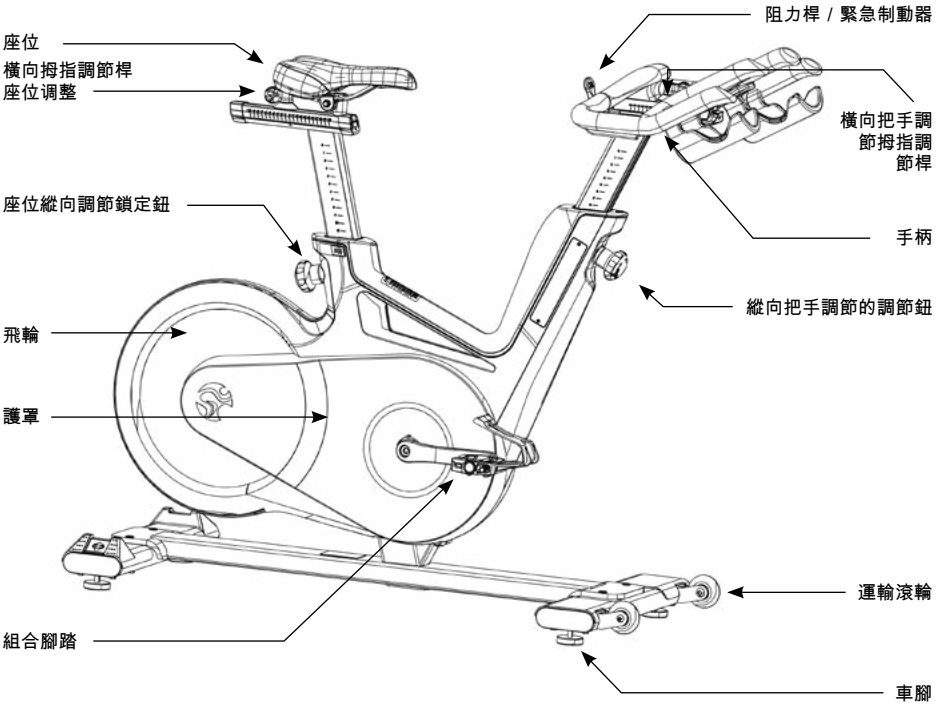


**警告！**

Life Fitness IC4室內腳踏健身車的產品代碼可在銘牌中找到，銘牌在腳踏健身車的側架管上方。請將該產品代碼記錄在室內腳踏健身車的保養維護表格中。在提出任何保修要求時，均需提交該產品代碼。

 Copyright by Indoor Cycling Group GmbH 2017 

# 裝配室內腳踏健身車

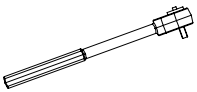

扭矩扳手

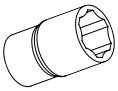

17 MM

2
人

警告！
避免將設備運輸到安裝現場的過程中溫度變化過大。
如果難以避免較大的溫度波動，那麼在安裝室內腳踏健身車之前，要等其在安裝現場的溫度和環境溫度一致之後才進行裝配。

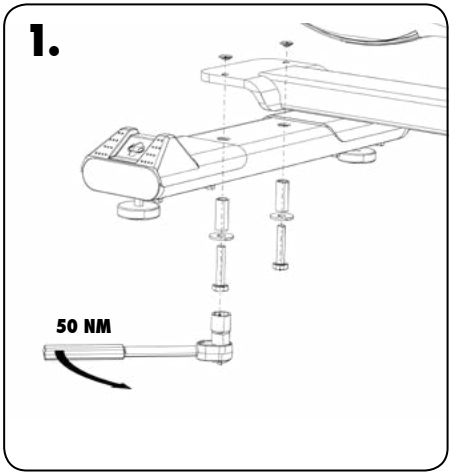


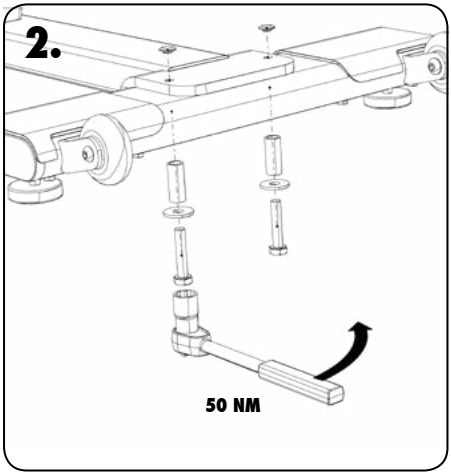


警告！
要確保所有螺栓都完全擰緊，以防在使用設備的過程中發生鬆動。如果在裝配的過程中，螺栓在擰緊之後重新鬆開，建議在重新擰緊之前，使用中等強度的LOCTITE® 243。

# 裝配室內腳踏健身車

## 受傷危險！

## 在將手柄安裝到橫向手柄滑塊上之前，不要拆除保險栓！

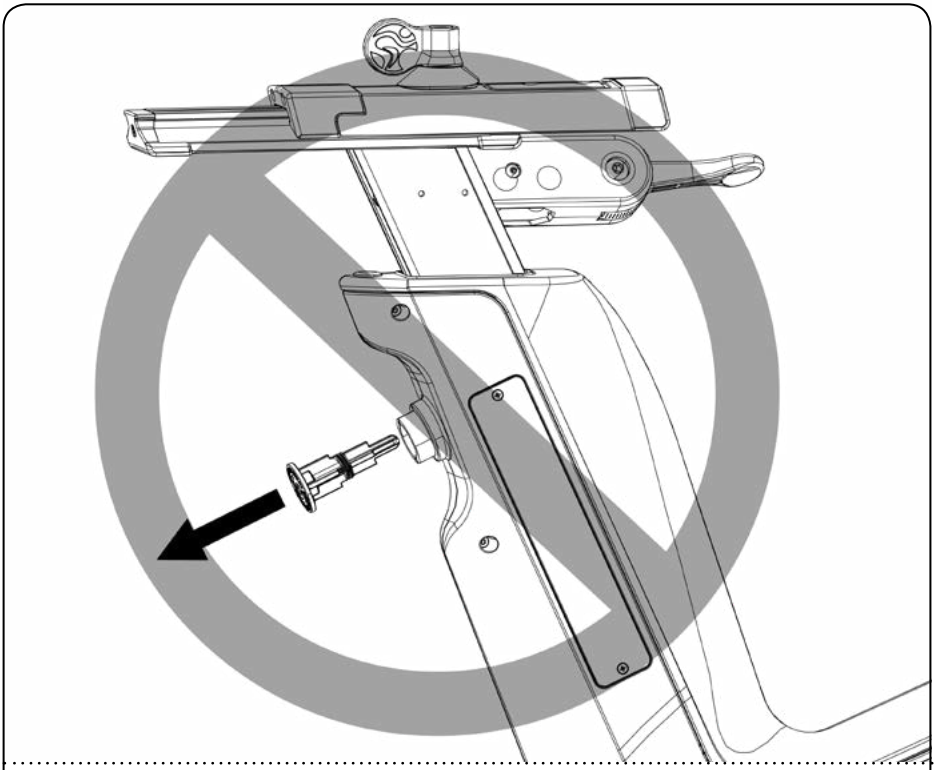

室內腳踏健身車的縱向手柄有空氣彈簧，在手柄沒有安裝到滑塊上之前，手柄支撐件會快速會快速彈出，因此有導致發生人員受傷或 / 和室內腳踏健身車發生損壞的危險。

Version 1.0 2017 IC-LFIC4B1-01 Copyright by Indoor Cycling Group GmbH 2017 | www.indoorcycling.com

# 裝配室內腳踏健身車

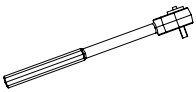

扭矩扳手

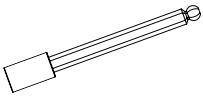

6 MM球內六角

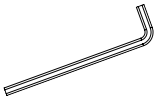

3 MM

2
人

## 3.

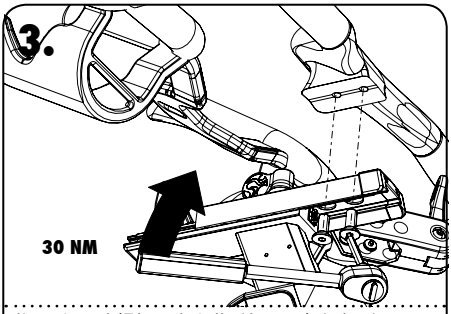


將用2個沉头螺钉固定安裝手柄。用扭矩扳手用30 NM的扭矩將螺釘擰緊。螺釘帶有PRE塗層，在首次擰緊螺釘時，塗層有固定螺紋的作用。如果在擰緊螺釘後需要重新鬆開螺釘，在重新擰緊螺釘之前，要用LOCKTITE (R) 2701鎖緊螺釘。

## 4.

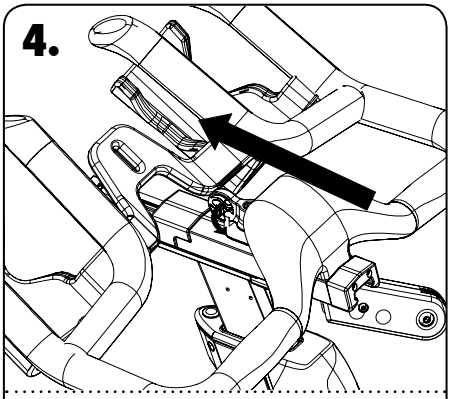

鬆開拇指桿，將橫向滑塊推向前面的位置。

## 5.

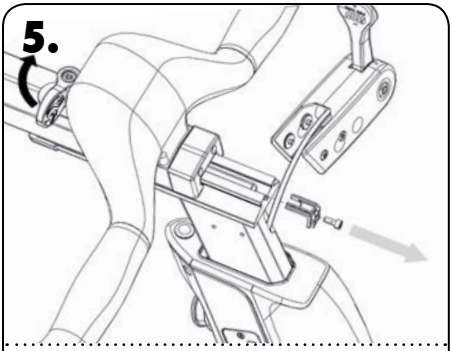

鬆開拇指桿。
用3 MM的六角扳手鬆開運輸保險。

在卸掉運輸保險之後，決不能將手柄向座位方向拉動。否則會有損壞內部電纜的危險！

## 6.

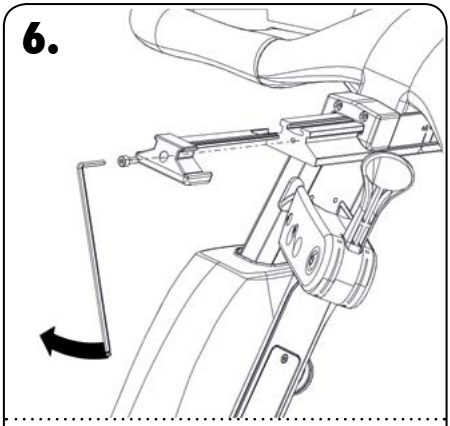

插入端蓋並用3 MM的六角螺絲固定。

# 裝配室內腳踏健身車

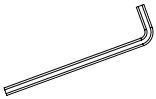

2.5和6 MM

2
人

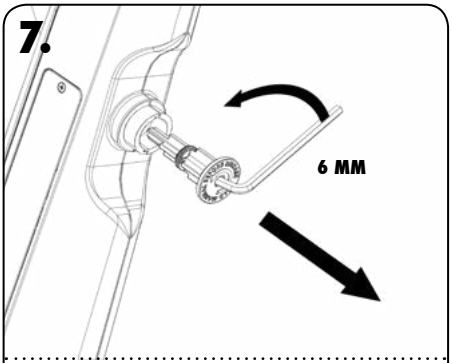


用6 MM的六角扳手鬆開並取出保險栓。

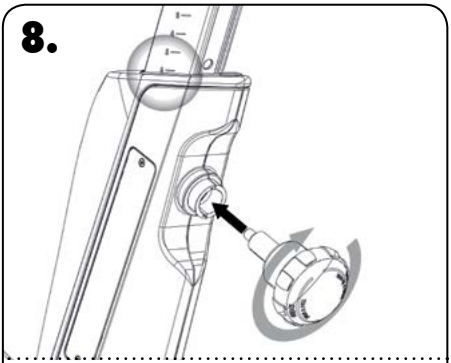


將手柄提升到位置6後將旋鈕完全安
裝到車架中，將手柄桿鎖定。

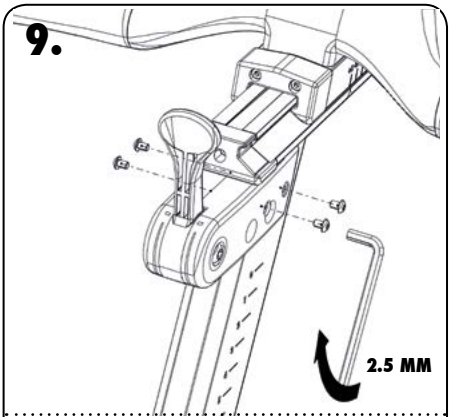


用2.5 MM六角扳手謹慎地將阻力 /
制動桿安裝到縱向手柄幹上。

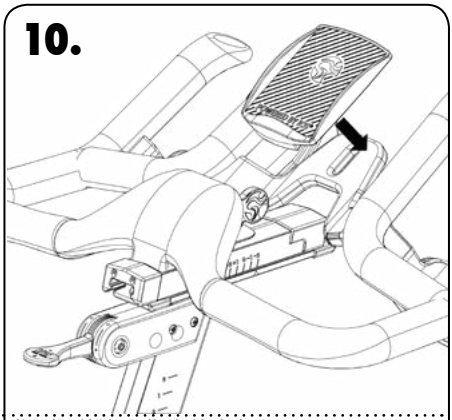


將智能手機架安裝到手柄托架中。

Version 1.0 2017 IC-LFIC4B1-01 Copyright by Indoor Cycling Group GmbH 2017 | www.indoorcycling.com

# 裝配室內腳踏健身車

15 MM腳踏
扳手

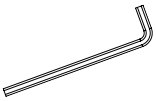

3 MM

2
人

**11.**

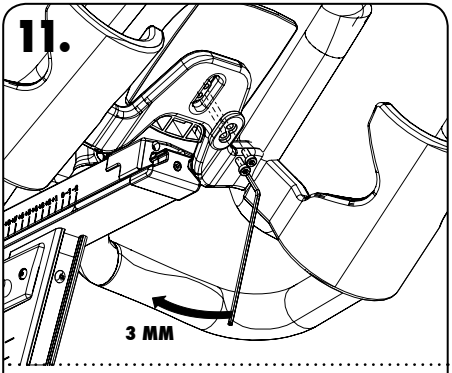


用3 MM扭矩扳手固定智能手機架。

**12.**

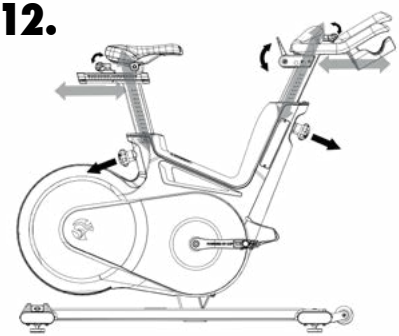

檢測活動部件的功能。

上下移動阻力 / 制動桿多次。

將把手和座椅上一以及前後多次移動。檢測滑塊上的拇指桿的功能以及旋鈕的功能。

**13.**

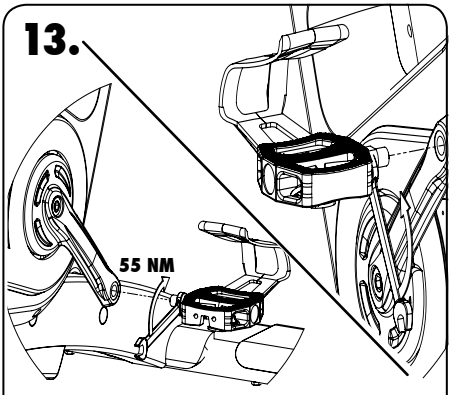


遵照安裝說明！

**警告！**
將帶有R標記的腳踏安裝到右側曲柄臂上，在順時針方向將其擰緊（標準右旋螺紋）。將帶有L標記的腳踏安裝到左側曲柄臂上，在逆時針方向將其擰緊（左旋螺紋）。請確保兩側的腳踏都用足夠的擰緊力固定（55 NM），以防在使用設備的過程中發生鬆動。

為了防止螺栓在使用設備的過程中發生鬆動，螺紋在出廠前已經用TufLok®塗覆。如果在裝配的過程中，螺栓在擰緊之後重新鬆開，建議在重新擰緊之前，使用中等強度的LOCTITE® 243。

# 安裝和設置

為了確保LIFE FITNESS Indoor Cycle室內腳踏健身車的最佳性能和長久的使用壽命，在首次安裝時要遵照本手冊中的安裝說明。請仔細閱讀以下指南。如果沒有安裝說明安裝和配置室內腳踏健身車，則室內腳踏健身車會受到過度的損耗以及發生損壞。如果您有關於安裝的任何問題，請聯繫service@indoorcycling.com。

請注意：在有些維護工作中，需要對部件進行潤滑。請使用不含酸類和溶劑的噴灑潤滑劑和白色鋰基脂。

1.確保室內腳踏健身車平穩放置。如果室內腳踏健身車在地面上晃動，可以分別調節前面和 / 或後面穩定器下面的可調車腳消除晃動。調節時注意將車腳轉出的程度不要超過10 mm。

2.檢查核實緊急制動器的功能正常。

3.檢查固定腳踏曲柄（在左邊和右邊中軸軸承上）的兩個內六角螺釘的可靠固定（擰緊力矩為60 NM）。為了防止螺栓在使用設備的過程中發生鬆動，螺紋在出廠前已經用TufLok®塗覆。

如果螺栓發生鬆動，我們建議用中等強度的LOCTITE® 243塗覆螺栓後，將曲柄固定螺絲用60 NM的擰緊力矩重新擰緊。

4.有蘸有不含溶劑的噴灑潤滑劑的抹布擦拭車架。

5.室內腳踏健身車的有些部件在運輸的過程中可能會發生鬆動。要檢查曲柄和所有可見的螺絲和螺母是否有鬆動，必要時要重新正確擰緊。

客戶服務

1.要向客戶說明基本維護工作，並向客戶說明要熟悉掌握詳細的維護工作指引。

2.在向客戶轉交室內腳踏健身車時，要讓客戶確認已經收到手冊、已經受過關於維護工作的說明以及確認室內腳踏健身車的正常狀態。由您簽字的證明中的一份要交給客戶存檔。

3.修理工作只能由具備製造商授權的專業服務技術員實施。

 Copyright by Indoor Cycling Group GmbH 2017 

# 調整室內腳踏健身車

對Life Fitness Indoor Cycle室內腳踏健身車可以針對不同用戶群的要求而得到簡易的調整。因此可以使使用者在鍛煉的過程中有最大的舒適性，並獲得最佳的鍛煉效果。在下面介紹的調整工作中，只是介紹幾個根據使用人的情況而調整室內腳踏健身車的幾個例子。各個使用人可以根據自己的要求調整室內腳踏健身車。

調整座位高度：
坐到座位上，確保在腳踏處於下圖所示的位置時，您的髖部應該在作為的中間，而不應偏向任一邊。將穿鞋的腳伸到腳踏的鞋框中，如果您腳穿自行車運動鞋並且您的室內腳踏健身車配備有組合腳踏系統，將腳放到綁腳系統中。

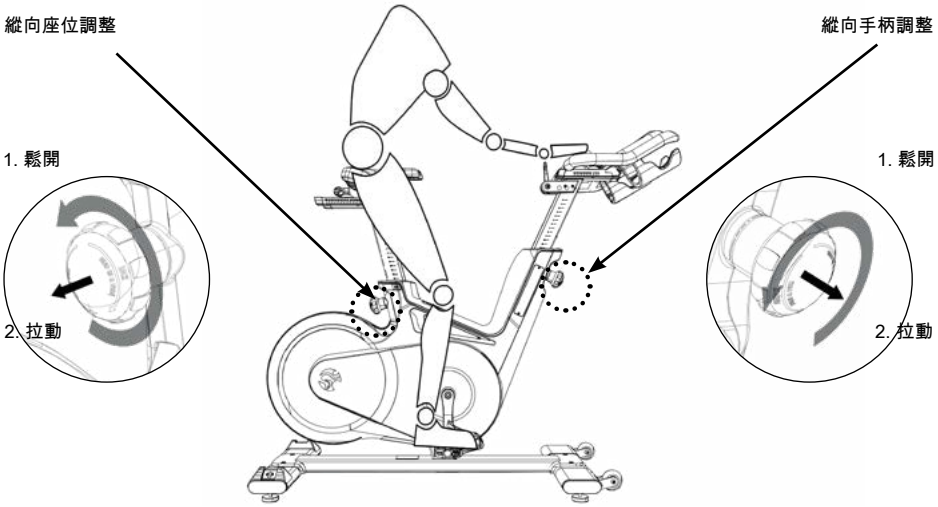


警告！
在鍛煉的過程中，不要調整座位和手柄。在坐到座位上之前，要檢查核實調節高度的旋鈕和座位已經適當固定，水平調節用的拇指桿已經鎖定。在調節室內腳踏健身車的手柄和 / 或座位時，不要坐在車上。

緩慢地蹬動腳踏，直到腳踏達到圖示的位置為止。在調節座位的高度時，使您的膝部在腳踏處於最低位置時略微彎曲，此時髖部不應偏向任一邊。大略規則：當站在室內腳踏健身車旁邊時，座位的上緣應該比您的髂脊位置低一手寬的距離，或者說四個手指寬的距離。要避免膝部完全伸直蹬動腳踏或者髖部偏向一側蹬動腳踏的情況。

# 調整室內腳踏健身車

在橫向調整座位。

為了防止發生膝部受傷，要適當地在橫向調整座位。坐在座位上蹬動腳踏，使曲柄位於水準位置。

前面一條腿的膝部應該正好在腳踏中心點的上面。如果位置不適當，要在橫向調整座位即向前或者向後調整作為。

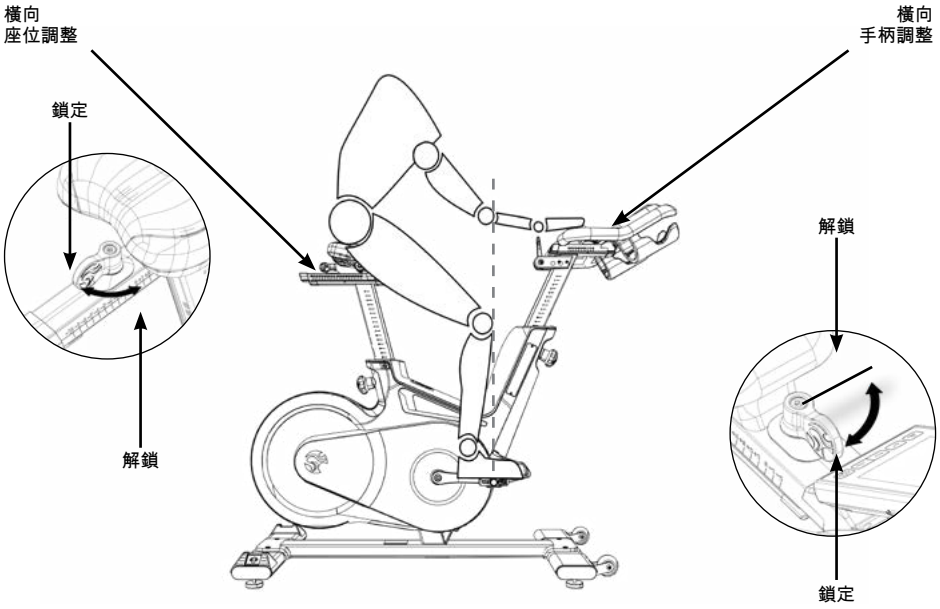


**警告！**
在坐到座位上之前，要檢查核實調節高度的旋鈕和座位已經適當固定，水平調節用的拇指桿已經鎖定。在調節室內腳踏健身車的手柄和 / 或座位時，不要坐在車上。

 Copyright by Indoor Cycling Group GmbH 2017 

# 調整室內腳踏健身車

調整手柄位置：
在還沒有使用過室內腳踏健身車的使用者，調整從手柄的高度和座位平齊時開始（水準虛線A），標記是在“0”位置（虛線B）。如果在占位蹬腳踏時，膝部會接觸到手柄，或者在較長時間在坐位蹬腳踏時感到不舒適，應該將手柄調高一些。

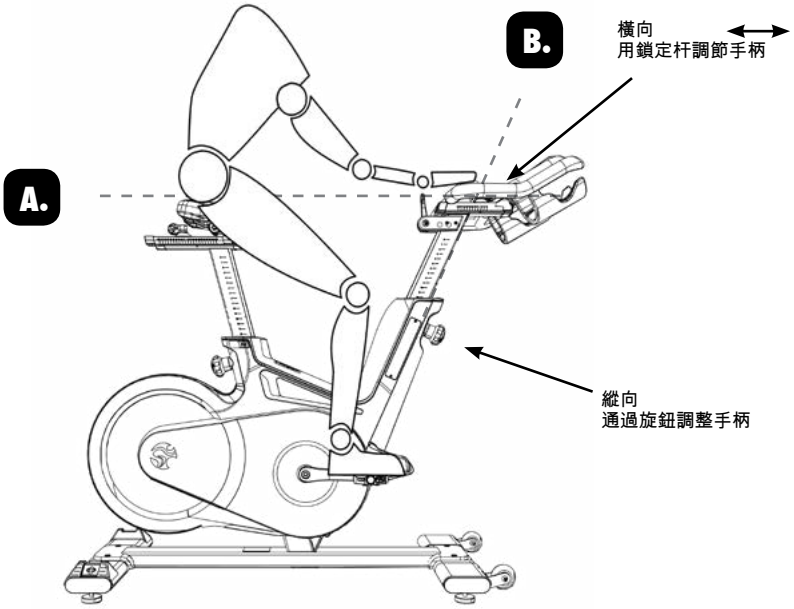


下一步是根據您的身高在橫向調節手柄的位置。在初次使用室內腳踏健身車者，理想的調節位置是使您的背部在鍛煉時和水平線（A）有45度的角度。

手柄的位置有多種不同的可調位置，對於有經驗的使用人來說，可以根據自己的需要調整座位和手柄位置。

建議在長期的訓練中，定期地調節手柄的位置，這樣可以防止肌肉、韌帶和關節受到長期的負荷。

# 使用室內腳踏健身車

## 阻力調節

阻力可以根據使用人的需要通過上下移動阻力調節桿 / 制動桿而得到精確的調節。調節桿有110度的活動範圍。當調節桿在最上面位置時，阻力為0%；在最下面位置時，阻力為100%。如果超過了100%的調節範圍，制動器會發揮作用。在室內腳踏健身車的電腦上精確地顯示出鍛煉用的阻力。在本Indoor Cycle室內腳踏健身車裝備有電磁制動器系統，因此阻力會隨著腳踏頻率的提高而加大。

不要用力向後蹬腳踏，否則腳踏和曲柄之間的螺紋連接會發生鬆動，甚至會造成兩者分離。為了在鍛煉之中停止飛輪的轉動，必須向下按壓阻力桿 / 緊急制動桿。在鍛煉的過程中，請確保您的雙腳放在鞋框中，如果您腳穿自行車運動鞋並且您的室內腳踏健身車配備有組合腳踏系統，請確保腳放到綁腳系統中。

本室內腳踏健身車沒有超越功能的飛輪。飛輪和腳踏固定相連，當使用人停止蹬腳踏時，飛輪不會自動停止。要總是控制腳蹬腳踏的情況，是腳踏慢慢地停止下來，或者通過向下按動紅色阻力桿 / 緊急制動桿而使飛輪停止轉動中斷鍛煉過程。

緊急制動 = 向下按壓紅色阻力 / 緊急桿。

**警告！**

使用室內腳踏健身車時，只可以向前蹬動腳踏。如果向後蹬腳踏，會影響緊急制動器的功能。在鍛煉的過程中，不要調節座位和手柄，包括在縱向和橫向的調節在內。

 Copyright by Indoor Cycling Group GmbH 2017 

# 使用室內腳踏健身車

阻力調節桿

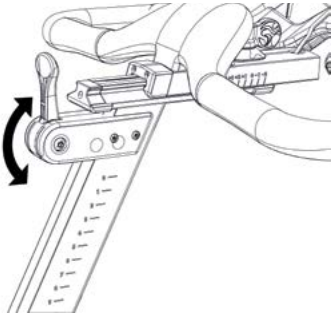

緊急制動器（向下按壓阻力調節桿）

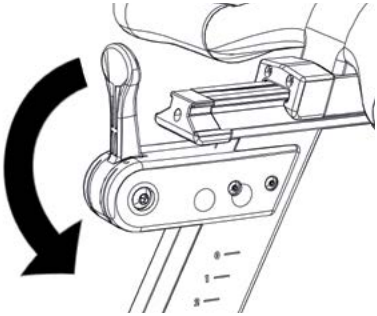

出於安全的原因，要總是有控制地蹬動腳踏，速度要根據使用人的能力而定。

**移動室內腳踏健身車：**

需要移動室內腳踏健身車時，建議由兩人合作移動。為了防止發生事故，避免損壞手柄上的插槽，在將室內腳踏健身車傾斜之前，一定要首先將手柄縱向調節裝置鎖定。在不平整的地面上移動室內腳踏健身車時要尤其小心。建議由兩人合作移動，以防室內腳踏健身車在移動的過程中發生側翻。此外，和其他設備、物體以及牆壁之間必須留有下面說明的安全距離。

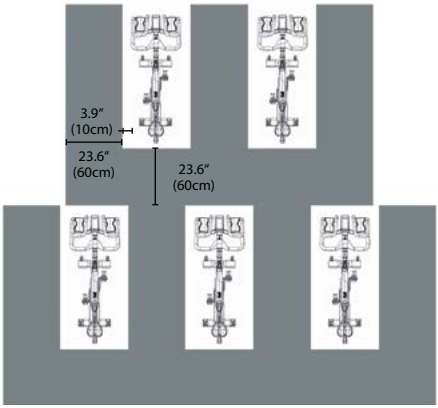


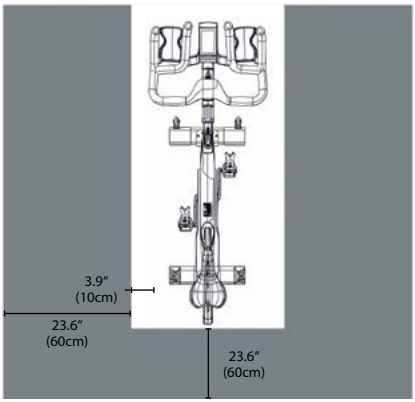

# 使用室內腳踏健身車

在使用之前，要檢查室內腳踏健身車的穩定性，在必要時通過調整位於穩定器下方的車腳使室內腳踏健身車處於穩定的狀態。

重要！
車腳向外轉動的程度不能超過1 cm！單獨安放的室內腳踏健身車只能在牢固且平整的地面上使用。

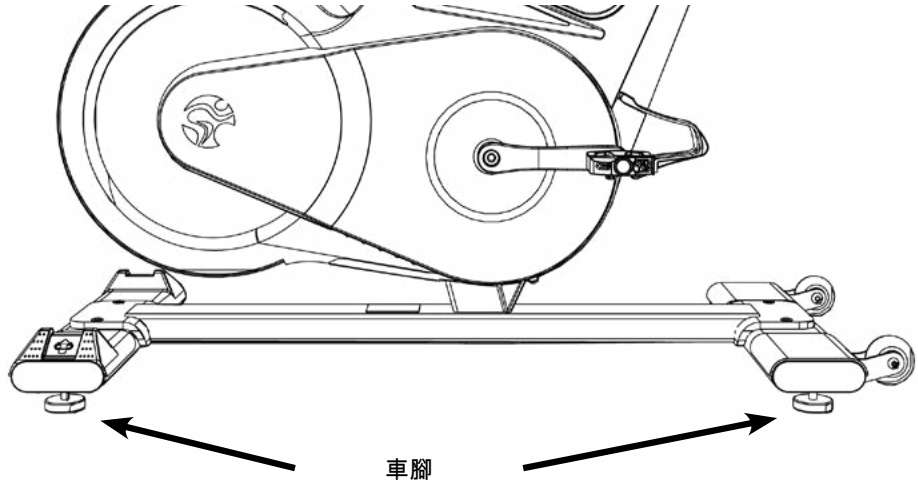


 Copyright by Indoor Cycling Group GmbH 2017 

# 預防性維護

警告！

請認真遵守以下指南。為了確保設備的最大使用安全性和使用壽命，要定期實施保養維護工作。如果沒有定期對設備作保養維護，不僅會造成設備過早耗損，而且也會導致喪失保修要求。如果您有任何疑問，請和我們的技術服務部門取得聯繫。

為了防止損壞Indoor Cycle的部件，請您只使用我們建議使用的不含溶劑和酸類的護理劑（例如Brunox）。

每天的維護：

1.檢查核實Indoor Cycle處於平整穩定的狀態
（必要時按照第18頁的說明進行調整）。

2.清潔：出於衛生方面的原因，在每次使用Indoor Cycle之後，要對其進行清潔。請確保在使用現場有足夠的軟質抹布、護理劑和消毒劑可用。首先用合適的消毒劑對座位和手柄滅菌，而後用合適的清潔工具擦去Indoor Cycle上面的汗跡。

每星期的維護

1.清潔：視使用情況不同，對Indoor Cycle至少要每個星期徹底清潔一次。在清潔時，將維護噴劑噴到一軟質抹布上，然後用抹布清潔塑膠部件、整個飛輪、可見的車架部件包括穩定器和塑膠殼體。

決不要將維護噴劑或者其他液體直接噴到飛輪或者腳踏上面進行清潔工作，否則會造成傳動皮帶在使用的過程中發生打滑，從而降低制動器的功能，或者造成內部組件的損壞。

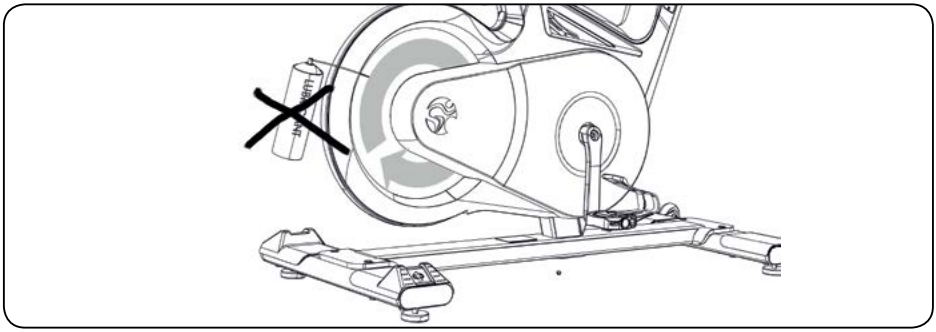

# 預防性維護

每兩個星期的維護：

1.緊急制動器：出於安全方面的原因，要定期檢查緊急制動器的功能。檢查的方法是在蹬腳踏的過程中，將阻力 / 制動桿按動到最下面。在制動器功能正常的情況下，制動應立即發揮作用，直到飛輪完全停止轉動。

只有在飛輪完全停止並且鬆開腳踏上的壓力之後，飛輪才可以重新轉動。

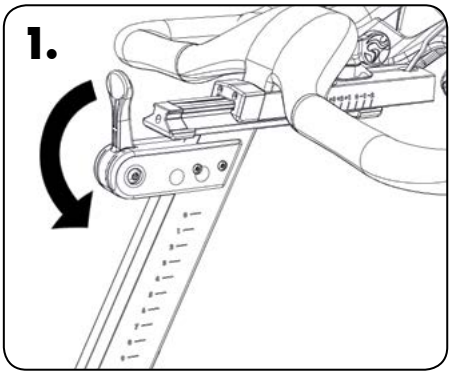


2.座位調整要定期清潔和潤滑座位支撐，只有這樣才可以確保縱向和橫向調節的輕便性。為此，將縱向座位支撐件(A)調節到最高位置，在噴灑維護劑之後，用軟質抹布擦拭整個縱向和橫向支撐件。

在此之前，將橫向座位調節裝置接觸面(B)的汗跡擦掉，必要時塗抹少許鋰基脂 / 矽脂。

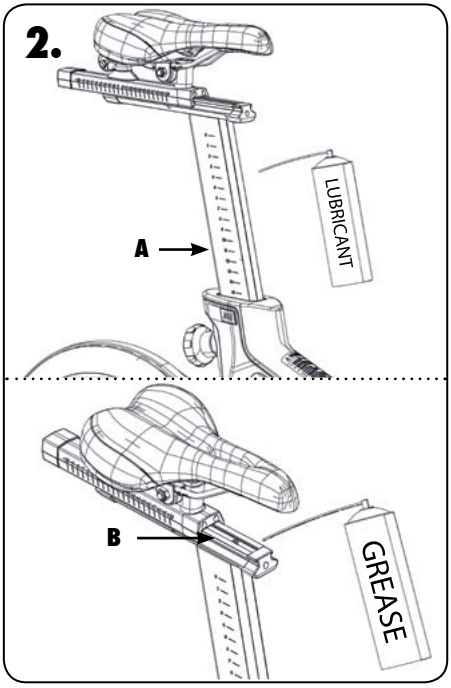


Version 1.0 2017 IC-LFIC4B1-01 Copyright by Indoor Cycling Group GmbH 2017 | www.indoorcycling.com

# 預防性維護

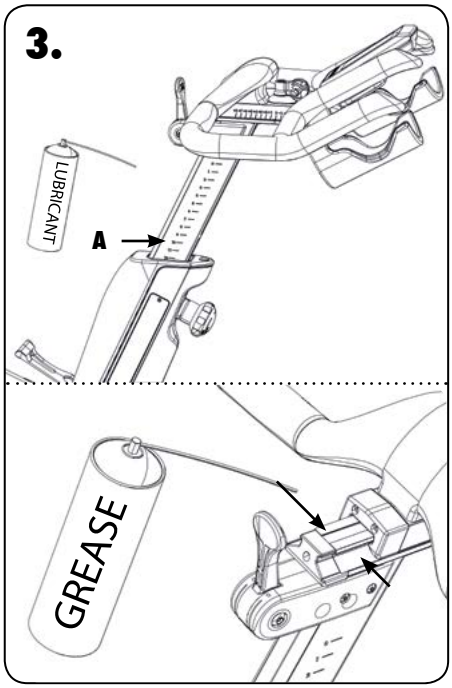


3.手柄：要定期清潔和潤滑手柄支撐，只有這樣才可以確保縱向和橫向調節的輕便性。為此，將縱向手柄支撐件(A)調節到最高位置，在噴灑維護劑之後，用軟質抹布擦拭整個縱向和橫向支撐件。在此之前，將橫向手柄調節裝置接觸面(B)的汗跡擦掉，必要時塗抹少許鋰基脂 / 矽脂。

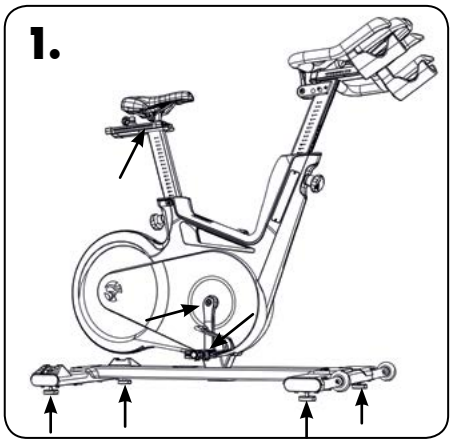


每月維護：

1.連接件：在定期的保養維護工作中，要檢查Indoor Cycle的所有螺絲、螺母等的可靠固定，對有磨損或者損壞跡象的部件要及時予以更換（座位、腳踏帶、腳踏、組合腳踏等）。

# 預防性維護

2.手柄和座位的縱向調節裝置：
為了便於縱向調節手柄和座位，必須潤滑調節旋鈕的螺紋。我們建議使用鋰基脂。

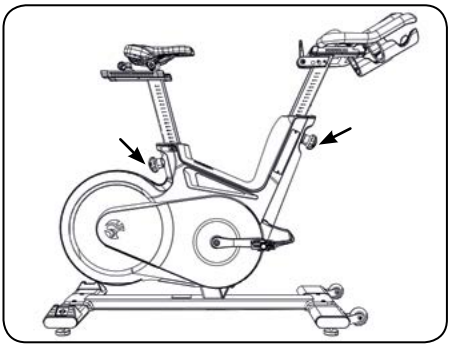

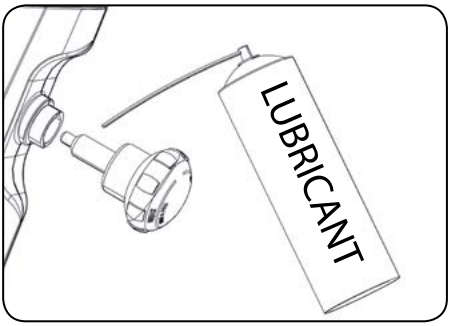


 Copyright by Indoor Cycling Group GmbH 2017 

# 維護工作和維護計劃

| 工作 | 週期 | 細節 |
|---|---|---|
| 車腳穩定性，滅菌<br>和清潔室內腳踏健身車 | 每天 | 第19頁 |
| 徹底清潔整個室內腳踏健身車 | 每星期 | 第19頁 |
| 檢查緊急制動功能 | 每兩個星期 | 第20頁 |
| 清潔和潤滑座位<br>和手柄滑塊 / 桿 | 每兩個星期 | 第20頁 |
| 檢查所有連接件和緊固件 | 每月 | 第21頁 |
| 手柄和座位<br>縱向調節裝置 | 每月 | 第22頁 |

由內部維護技術員實施的維護工作的維護計畫例子：

| 每星期維護工作核對表 | | | | | |
|---|---|---|---|---|---|
| 健身車號 | 產品代碼 | 備註 | 實施工作 | 結果 | 名字 / 日期 |
| | | | | | |
| | | | | | |
| | | | | | |
| | | | | | |
| | | | | | |
| | | | | | |
| | | | | | |
| | | | | | |
| | | | | | |

# 維護工作和維護計劃

| 每兩個星期維護工作核對表 | | | | | |
|---|---|---|---|---|---|
| 健身車號 | 產品代碼 | 備註 | 實施工作 | 結果 | 名字 / 日期 |
| | | | | | |
| | | | | | |
| | | | | | |
| | | | | | |
| | | | | | |
| | | | | | |
| | | | | | |
| | | | | | |
| | | | | | |

| 每月維護工作核對表 | | | | | |
|---|---|---|---|---|---|
| 健身車號 | 產品代碼 | 備註 | 實施工作 | 結果 | 名字 / 日期 |
| | | | | | |
| | | | | | |
| | | | | | |
| | | | | | |
| | | | | | |
| | | | | | |
| | | | | | |
| | | | | | |
| | | | | | |

Version 1.0 2017 IC-LFIC4B1-01 Copyright by Indoor Cycling Group GmbH 2017 | www.indoorcycling.com

# 備件

備件訂購號碼和規範可能會因為版本修訂的原因而發生變動。
了解詳情請聯繫當地經銷商或者訪問www.indoorcycling.com。

## 120-01-00015-02

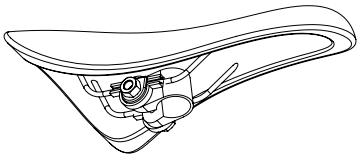

體育型座位
黑色和紅色，包括座位夾緊件

## 900-10-00003-01

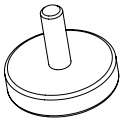

橡膠車腳，75° SHORE

## 150-01-00005-03

組合腳踏套件，
和SPD相容

## 150-03-00048-01

腳帶套件

# 保修

ICG保證所有供貨的新設備在向客戶供貨之日，所有新產品沒有製造缺陷和材料缺陷。根據本保修條款修理或者更換的部件的保修期是原保修期的剩餘期限。只有在遵守規定的使用條件的情況下，ICG才有作為製造商的保修責任，設備的設計使用溫度為15-40ºC(59-104°F），最大濕度為65%（不得在游泳池附近或者室外使用）。顯然是故意造成的機械損壞、不當使用和對設備的更改會導致喪失要求保修的權利。只有在遵守使用者手冊中產品保養維護規定的前提下，製造商才有責任向使用者提供健身設備的保修服務。

| | |
|---|---|
| 5年保修期： | 機架和焊接件 |
| 3年保修期： | 粉末塗層（尤其裂縫，腐蝕） |
| | 手柄和座椅固定件 |
| | （鋁質部件和PVC外層） |
| | 傳動帶系統 |
| | 功率傳感器 |
| | 底架組件 |
| | 飛輪和組件 |
| | 曲柄 |
| | 腳踏（不包括捆綁系統和帶子） |
| | 手柄和座位插接套 |
| | 鮑登線（制動器調節） |
| | 制動系統 |
| | 充氣彈簧 |
| | 可調車腳 |
| | 護罩和頂蓋 |
| 1年保修期： | 座位結構（不包括縫紉和座位表面） |

以下易損件不屬於保修之列：
腳踏帶，SPD系統，座位表面

 Copyright by Indoor Cycling Group GmbH 2017 

# 注意。

請您在開始使用本設備之前，仔細閱讀本手冊中的各項安全說明和使用指南。請妥善保管本手冊，以供隨時可以查閱。不當的裝配、設置、使用及維護可能會導致喪失要求保修的權利。

電子信箱：INFO@INDOORCYCLING.COM
網站：WWW.INDOORCYCLING.COM

© 2017 Indoor Cycling Group

製造商：Indoor Cycling Group® GmbH
Happurger Str.86 90482 Nuernberg 德國